MERCURY

Závěsné svítidlo, základna nerez, oblázky povrch chrom lesk, LED 2x29W, teplá 3000K, 2x2330lm/cca 2x120W žár., 230V, IP20, tř.1, d=1100mm, h=max.2000mm, svítí +nahoru

Popis:

Závěsné svítidlo, základna nerez, oblázky povrch chrom lesk, LED 2x29W, teplá 3000K, 2x2330lm/cca 2x120W žár., 230V, IP20, tř.1, rozměry d=1100mm, h=max.2000mm, svítí nahoru

Další specifikace:

Použití: Osvětlení moderních, zejména bytových interiérů.

Výhodné vlastnosti: Moderní design, kvalitní zpracování.

Napájení: 230V/50Hz

Energeticky úsporný LED světelný zdroj, svítivost LED cca 80lm/W,

Způsob připojení svítidla: Přívodní kabel se zapojí do svorkovnice.

Krytí: IP20 - Výrobek je určen pro instalaci v suchém prostředí v interiérech.

Třída zařízení: I, Pro ochranu neživých částí je použit ochranný vodič PE.

Rozměry: d=1100mm, h=max.2000mm. Uváděné rozměry jsou pouze informativní a výrobce je může změnit.

Materiál těleso: Nerez.

Povrchová úprava tělesa: Oblázky - povrch chrom lesk

Vypínač součástí výrobku: NE.

Regulace - stmívání - součástí výrobku: NE.

Možnost přídavné regulace - stmívání: ANO - v závislosti na možnostech stmívání použitého světelného zdroje.

Podmínka montážní polohy: Stropní, závěsné svítidlo.

Úspora: Zařízení šetří až 80% elektrické energie v porovnání s klasickou žárovkou.

Ke zboží NENÍ potřebné další příslušenství: Světelný zdroj JE součástí balení.

Záruka: 24 měsíců.

Obvyklá dodací lhůta: 5 týdnů.

Obrázky produktu a ukázky realizace:

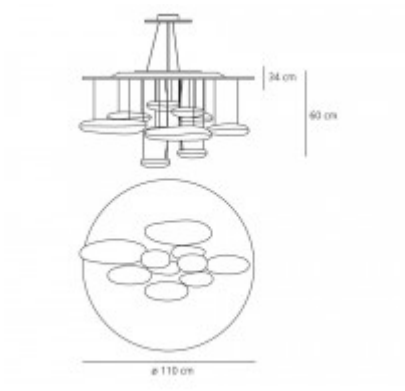

Kód	Název	Cena	Cena vč. DPH
1367110A	**MERCURY - Závěsné svítidlo, základna nerez, oblázky povrch chrom lesk, LED 2x29W, teplá 3000K, 2x2330lm/cca 2x120W žár., 230V, IP20, tř.1, d=1100mm, h=max.2000mm, svítí +nahoru** **Dodavatel: A-LIGHT s.r.o., Vranovská 1226/94, 614 00 Brno, Česká republika. Tel.: +420 545 213 267, www.svetlo-svitidla-osvetleni.cz**	55 024,20 Kč	66 579,28 Kč

Veškeré údaje uvedené na této stránce jsou pouze informativní a výrobce může skutečné vlastnosti výrobku z různých důvodů bez předchozího upozornění změnit. Proto je nutno se po zakoupení řídit technickými údaji a podmínkami uvedených u vlastního výrobku. Pokud skutečné vlastnosti výrobku techniky či jinak neodpovídají údajům uvedeným na této stránce, nebo požadavkům spotřebitele, lze zboží bez udání důvodu ve lhůtě stanovené zákonem vrátit.

Na veškeré zboží je vydáno prohlášení o shodě v souladu s nařízením vlády 17/2003 Sb.

Svítidla a jejich příslušenství jsou elektrotechnické výrobky a podmínky jejich instalace se řídí příslušnými harmonizovanými normami ČSN-EN.
Vyhodnocení možnosti aplikace a provedení instalace musí provádět osoba s elektrotechnickou kvalifikací a platnými oprávněními.
Neneseme odpovědnost za škody způsobené neodbornou instalací.

https://www.svetlo-svitidla-osvetleni.cz/artemide-mercury-1367110a-zavesne-svitidlo-zakladna-nerez-oblazky-povrch-chrom-lesk-led-2x29w-tepla-3000k-2x2330lmcca-2x120w-zar-230v-ip20-tr1-d1100mm-hmax2000mm-sviti-nahoru-art1

25. 04. 2024 18:32:32