LINA 2, IN-12K53/035 HF senzor

Stropní svítidlo, HF senzor pohybu dosah 8m, záběr 150°/360°, čas 10s-10min, základna kov bílá, difuzor sklo opál, pro žárovku 1x7W, E27 A60, 230V, do koupelny IP43, tř.2, 260x260mm, h=110mm

Popis:

Stropní svítidlo, HF senzor pohybu dosah 8m, záběr 150°/360°, ,čas 10s-10min, soumrak., základna kov, povrch bílá, difuzor sklo triplex opál, E27, G24q-3, 230V, zvýšené krytí IP43, rozměry 260x260mm, h=110mm

Další specifikace:

Použití: Chodby, toalety, pomocné hospodářské prostory.

Výhodné vlastnosti: Svítidlo je vybaveno snímačem pohybu, který po soumraku (nastavitelně) po zaznamenání pohybu rozsvítí svítidlo na dobu svícení 10s-10minut (nastavitelné).

Vybaveno HF čidlem pohybu, záběr čidla 150°/360°, dosah až 8m, nastavitelný čas sepnutí 10s-10min, nastavení aktivace spínání po soumraku 10-1000lx, HF čidlo může snímat pohyb i za dřevěnými a sádrokartonovými stěnami

Napájení: 230V/50Hz

Patice světelného zdroje: E27, G24q-3

Možnost zapojení pro spolupráci více svítidel se senzorem (Master/Master), nebo bez senzoru (Master/Slave), trvalé servisní rozsvícení např samostatným vypínačem, schidšťovým automatem a pod

Krytí: IP43 - Odolnost proti kapající vodě pod úhlem max 60° - Venkovní prostory vystavené dešti, v koupelnách nejméně zóna 2

Třída zařízení: I, Pro ochranu neživých částí je použit ochranný vodič PE.

Rozměry: 260x260mm, h=110mm (Uváděné rozměry jsou pouze informativní a výrobce je může změnit)

Materiál těleso: Kov.

Povrchová úprava tělesa: Práškový lak.

Materiál difusoru: Sklo triplex

Vypínač součástí výrobku: Vypínání je řízeno senzorem pohybu.

Regulace - stmívání - součástí výrobku: NE.

Možnost přídavné regulace - stmívání: ANO - v závislosti na možnostech stmívání použitého světelného zdroje.

Podmínka montážní polohy: Přisazená svítidla - jsou vhodná jak pro instalaci na strop nebo na stěnu.

Úspora: Zařízení šetří až 80% elektrické energie v porovnání s klasickou žárovkou v případě použití úsporných žárovek, nebo LED světelného zdroje..

Ke zboží JE potřebné další příslušenství které NENÍ součástí balení výrobku: Světelný zdroj (není součástí balení).

Záruka: 24 měsíců.

Obvyklá dodací lhůta: 10 dnů.

Obrázky produktu a ukázky realizace:

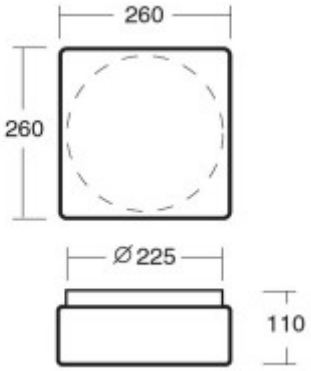

Kód	Název	Cena	Cena vč. DPH
LIN46112	**LINA 2, IN-12K53/035 HF senzor - Stropní svítidlo, HF senzor pohybu dosah 8m, záběr 150°/360°, čas 10s-10min, základna kov bílá, difuzor sklo opál, pro žárovku 1x7W, E27 A60, 230V, do koupelny IP43, tř.2, 260x260mm, h=110mm** **Dodavatel: A-LIGHT s.r.o., Vranovská 1226/94, 614 00 Brno, Česká republika. Tel.: +420 545 213 267, www.svetlo-svitidla-osvetleni.cz**	2 098,70 Kč	2 539,43 Kč

Veškeré údaje uvedené na této stránce jsou pouze informativní a výrobce může skutečné vlastnosti výrobku z různých důvodů bez předchozího upozornění změnit. Proto je nutno se po zakoupení řídit technickými údaji a podmínkami uvedených u vlastního výrobku. Pokud skutečné vlastnosti výrobku techniky či jinak neodpovídají údajům uvedeným na této stránce, nebo požadavkům spotřebitele, lze zboží bez udání důvodu ve lhůtě stanovené zákonem vrátit.

Na veškeré zboží je vydáno prohlášení o shodě v souladu s nařízením vlády 17/2003 Sb.

Svítidla a jejich příslušenství jsou elektrotechnické výrobky a podmínky jejich instalace se řídí příslušnými harmonizovanými normami ČSN-EN.
Vyhodnocení možnosti aplikace a provedení instalace musí provádět osoba s elektrotechnickou kvalifikací a platnými oprávněními.
Neneseme odpovědnost za škody způsobené neodbornou instalací.

https://www.svetlo-svitidla-osvetleni.cz/osmont-lina-2-in-12k53035-hf-senzor-46112-stropni-svitidlo-hf-senzor-pohybu-dosah-8m-zaber-150360-cas-10s-10min-zakladna-kov-bila-difuzor-sklo-opal-pro-zarovku-1x60w-e27-a60-230v-do-koupelny-ip43-tr2-260x260mm-h110mm-osm

28. 04. 2024 21:57:27